1 Gang-Feindrahtpotentiometer
1 Turn-Wire-wound potentiometer

Typ **DPC**

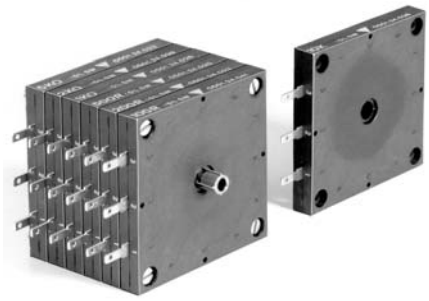

- **Widerstandwerte** — **100R**...**100K** (Ω)
  Resistance
- **Hohe Auflösung** — **0,1...0,02%**
  Excellent linearity
- **Belastbarkeit** — **5W**
  Power rating
- **Stapelbar** — **1...20**
  Multi stocking

Bestelltext **Typ**	How to order **Type**	1 Gang-Feindrahtpotentiometer **DPC 100K**

Bestellschlüssel — Order key — **DPC** x

Serie — Serie

Widerstandwert / Auflösung — Resistance / Resolution

100R / 0,131% [1] **200R** / 0,111% **500R** / 0,083% **1K0** / 0,079% **2K0** / 0,076% **5K0** / 0,059% **10K** / 0,044% **20K** / 0,033% [1] **100K** / 0,020% [1]

[1] auf Anfrage / On request

Drehwinkel mech. / elektr.	Rotation angle mech. / electr.	0...330° = 0...100%
Widerstandstoleranz	Resistance tolerance	±5 %
Linearität	Linearity	<0,15 %
Lebensdauer	Rotation life	1 Mill. Umdr. / Turns
Belastbarkeit	Power rating	5 W (40 °C)
Schleiferstrom	Slider current	100 mA
Temperaturkoeffizient (ENR)	Temperature coefficient (ENR)	40 ppm / °C nom. (-25 °C +105 °C)
Drehrauschen	Rotational noise	100 Ω / 1 mA
Endwiderstände	End resistances	0,5 % R tot. 0,5 Ω
Spannungsfestigkeit	Dielectric strength	900 V DC
Einstelldrehmoment	Torque	0,5 Ncm
Gleichlauf	Synchronous run	0,5 %
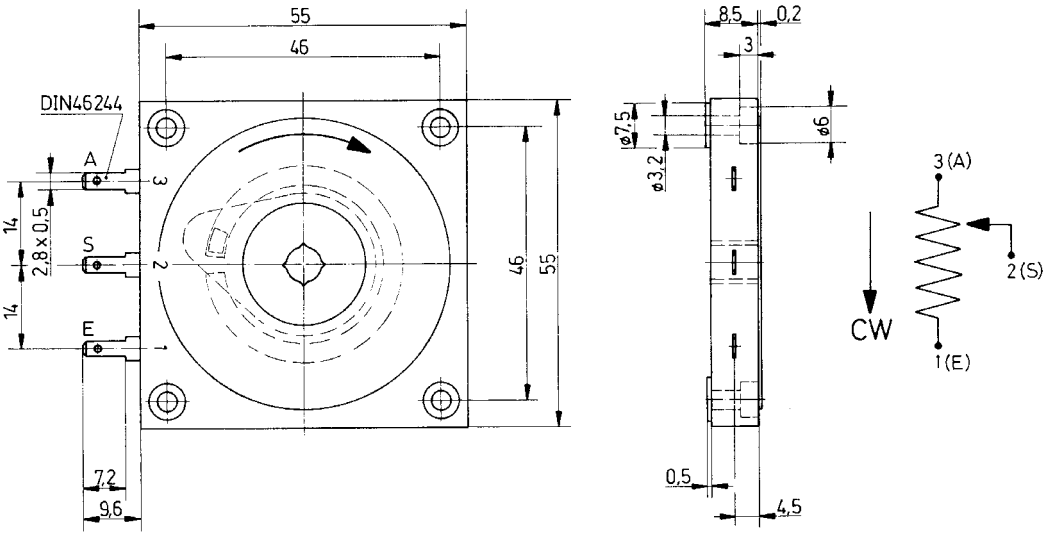
Massbild — Outline drawing